uchie

우치에 목욕의자

KRU 설명서

KRU-172(O자형)
KRU-174(U자형)

최대사용자체중
100kg 이하

각 부위 명칭

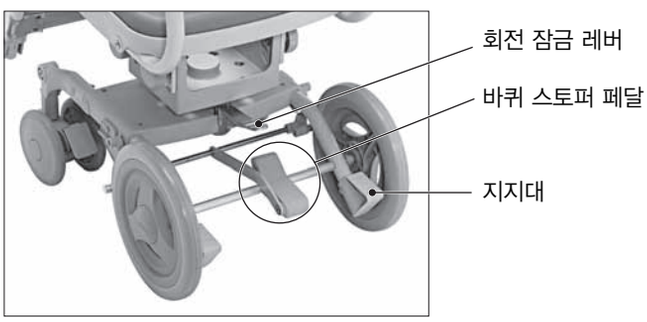

사양

재 질	본 체 시 트	알루미늄합금, 알루미늄 다이캐스팅 성형품, 스테인레스, 합성수지성형품
	쿠션(손잡이, 팔걸이)	나일론 메쉬(등), EVA(O자형,U자형)
	쿠 션 (전 방 그 립)	합성고무 , PVC
중 량		약 13kg
바 퀴		앞바퀴 : 5인치, 뒷바퀴 : 10인치

사이즈

단위 : cm ※(　　)는 최단 사양시

	KRU-172	KRU-174		KRU-172	KRU-174
가로	47		뒷좌면 높이	40~48	
세로	85(70)		좌면가로(팔걸이~팔걸이)	39	
세로(발받침없음)	57.5		좌면세로	40	
높이	86~94(2cm간격, 5단계)		팔걸이에서 앞좌면	19.5	
앞좌면높이	40~50	40.5~48.5	앞좌면에서 발받침	32.5/35/37.5	

사용하기 전에

※ 실내 전용입니다. 실외에서는 사용하지 마십시오.
※ 강한 충격이 가해지면 도장이 벗겨질 위험이 있습니다.
※ 온천수나 유황계의 입욕제가 닿지 않도록 해주십시오. 온천수 성분에 따라서 도장이 벗겨지거나 수지와 금속부분이 부식, 파손, 변형 될 수 있습니다.
※ 입욕제가 들어간 물을 끼얹으면 바퀴의 회전 움직임이 나빠질 수 있습니다
※ 피부가 민감한 분은 등시트에 수건 등을 깔고 사용해 주십시오.
※ 샤워용으로 설계되어 있습니다. 욕조에 넣어서 사용하지 마십시오. 부식에 의한 파손 부상의 원인이 됩니다..

시트 회전방법

회전 기능을 이용하면 좁은 장소에서도 편리하게 사용 가능합니다.

회전 잠금 레버를 밟으면서 시트를 회전 시킵니다. 회전 잠금 레버에서 발을 떼면 시트는 45도 간격으로 고정됩니다.

⚠ 주의

※ 회전부분에 손이나 다리를 넣지 마십시오.
※ 하반신에 마비와 변형이 있는 사용자인 경우 좌면을 회전시킬 때 타이어 등에 걸리지 않도록 주의해 주십시오.
※ 시트를 회전 시키는 경우에는 앞바퀴, 뒷바퀴 등에 다리가 걸리지 않도록 주의하며 천천히 회전시켜 주십시오.
※ 하지변형으로 경직되어 다리가 안쪽을 향하는 분은 주의해 주십시오.
※ 시트를 회전 시키고 시트가 옆, 뒤를 향한 상태에서 본체를 움직이지 마십시오. 본체가 고장나는 경우가 있습니다.
※ 좌면이 불안정한 경우 사용하지 마십시오. 이럴 경우에는 즉시 사용을 중지해 주십시오.
※ 장시간 사용하는 경우에 회전부가 느슨해지지 않도록 출하 시, 좌면회전을 단단히 조절해 놓습니다만 사용자가 앉아있는 상태에서 좌면을 회전시키면 부드럽게 회전됩니다.
※ 입욕제를 사용한 물을 끼얹으면 좌면회전이 고장나는 경우가 있습니다.

중심볼트에 대해서

● 좌면 아래 중심볼트(M16)은 절대 조이거나 풀거나 하지 마십시오. 사용 중에 파손될 우려가 있습니다. 이상이 있는 경우 즉시 사용을 중지해 주십시오.

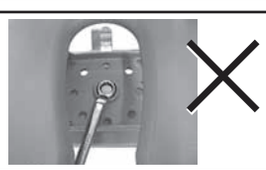

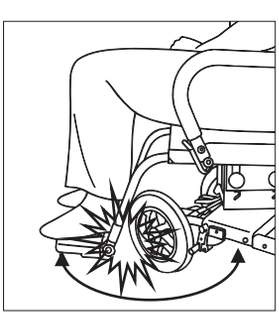

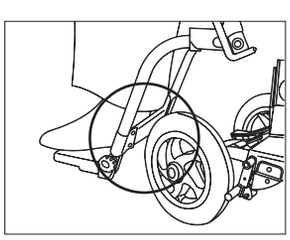

천천히 좌면을 회전시켜 주십시오.
발이 타이어 등에 걸리지 않도록
주의해 주십시오.

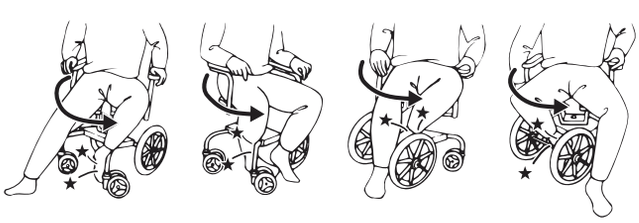

바퀴 고정방법

다리 한쪽으로 조작 가능합니다.

● 뒷바퀴
바퀴 스토퍼는 페달 앞부분을 밟으면 고정되며
다시 위로 올리면 고정이 해제됩니다.

● 앞바퀴
스토퍼를 밟으면 고정되며 다시 위로 올리면
고정이 해제됩니다.

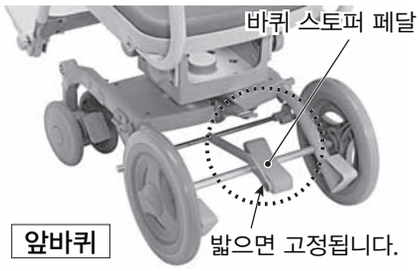

좌면 높이 조절 방법

좌면 높이는 5단계(2cm 간격)로 조절이 가능합니다.
4단계까지는 슬라이드 하여 5단계는 나사로 조절 가능합니다.
이용자에 몸에 맞춰 이용해 주십시오.

1. 높이 조절 나사 4개를 노브 나사를 빠지지 않을 정도로만 풀어주십시오.
2. 본체 상부를 올려서 좌면을 이용하고 싶은 높이로 슬라이드하여 높이를 조절합니다.
   그 후 높이조절나사를 확실히 조입니다

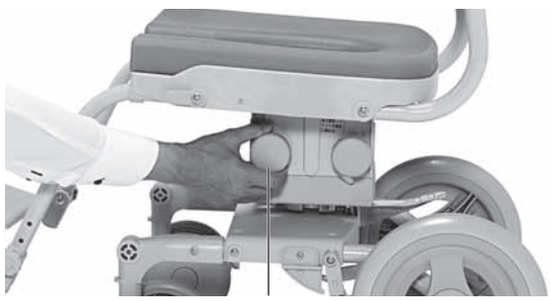

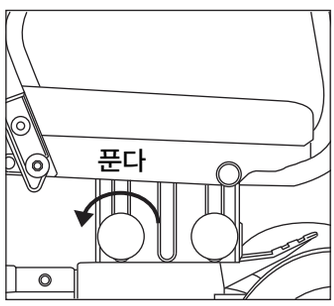

1. 4개의 노브나사를 빠지지 않을 정도로 풉니다.

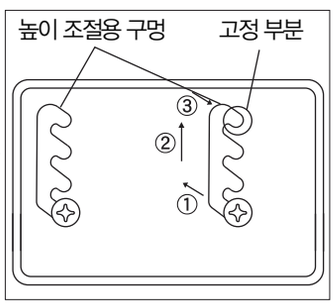

2. 높이 조절 나사를 슬라이드 하여 이용하고 싶은 높이에 맞춥니다.

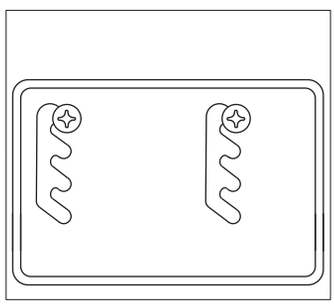

3. 원하는 높이에 높이 조절 나사 고정 부분에 맞춥니다.

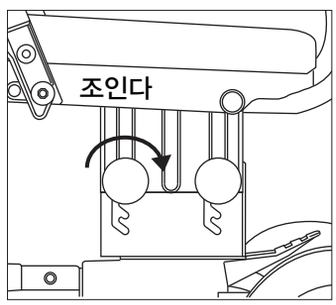

4. +드라이버(#3)을 사용하여 4개의 노브나사를 확실히 조입니다.(사진1)

5단계 조절 방법

높이 조절 나사를 아래 조절구멍으로 바꾸면
좌면 2CM가 더 올라갑니다.

※ 나사는 1개씩 바꿔 주십시오.

1. 좌면을 슬라이드 하여 4단계까지 높이를 조절합니다. (그림1)
2. 노브나사를 빼고 와셔, 스프링 와셔, 높이 조절 나사를 뺍니다.
3. 높이 조절 나사를 아래의 조절 구멍으로 바꿔(그림2)
   와셔, 스프링 와셔를 바깥쪽에서 나사를 넣어 노브나사를 살짝 조여주고 4개 모두 바꿉니다.
4. 1단계 좌면을 슬라이드 시킵니다.
5. +드라이버(#3)을 사용하여 4개의 노브나사를 확실히 조여줍니다 (사진1)

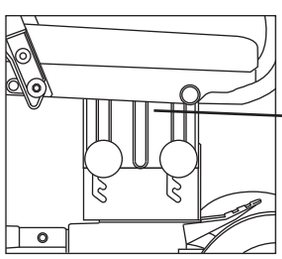

그림 ②

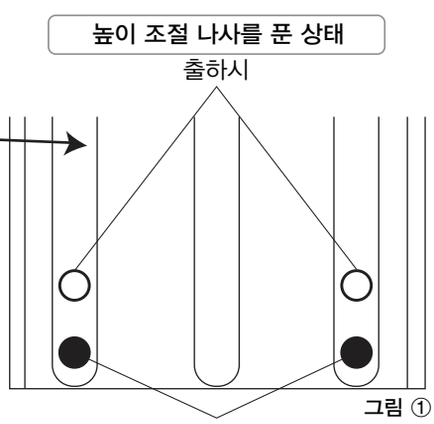

그림 ①

⚠ 주의

※ 높이 조절 후에는 +드라이버(3#)을 사용하여 반드시 노브나사를 확실히 조여주십시오.
※ 높이 조절 나사는 4개 모두 같은 위치로 조여 좌면 높이가 같도록 조절해 주십시오. 한쪽 면이 기울어지지 않게 조절해 주십시오.
※ 이용자가 좌면에 앉아 있는 상태에서는 높이 조절이 불가합니다.
※ 높이 조절 나사가 덜 풀어진 상태로 조절하면 높이 조절 구멍이 파손되는 경우가 있습니다.

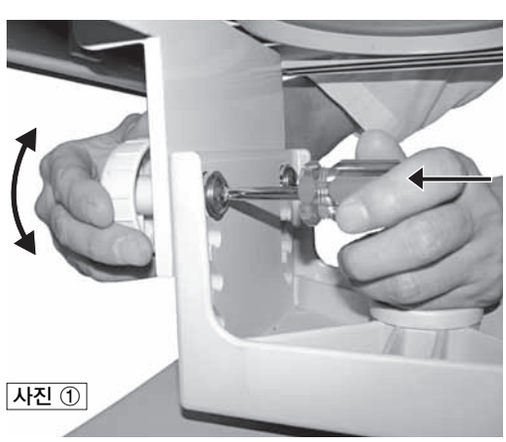

사진 ①

높이 조절 나사 조이는 법

좌면의 높이 조절을 하는 경우, #3의 드라이버를 사용하여 높이 조절 나사를 조입니다.
안쪽 나사의 머리를 +부분 드라이버를 맞춰 고정합니다. 고정한 상태에서 바깥쪽에서 높이 조절 나사를 돌립니다.

좌면 시트 탈착 방법

좌면 뒷면에서 시트를 누르면 제거 가능합니다.

⚠ 주의

※시트를 반복하여 탈착하는 경우 뒷면의 삽입부 부분이 파손될 수 있습니다.
※시트를 제거하는 경우 반드시 좌면 뒷면에서 시트를 눌러서 제거해 주십시오.
※시트를 옆에서 당기거나 강함 힘으로 제거하지 마십시오. 시트가 찢어질 위험이 있습니다.

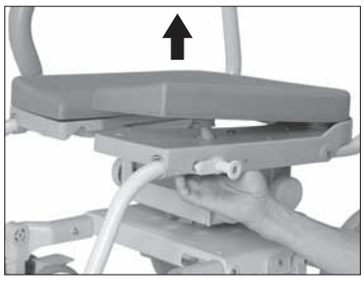

팔걸이 사용방법

팔걸이는 좌우 스윙 가능합니다.
팔걸이 잠금장치 상부를 누르면 잠금이 해제되어 팔걸이 스윙이 가능합니다.
팔걸이를 내리면 팔걸이 고정장치가 팔걸이 받침에 걸리면서 고정됩니다.

팔걸이 고정장치

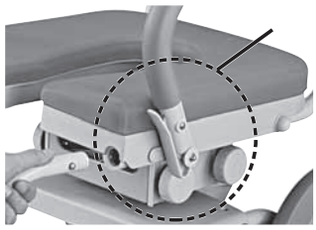

팔걸이 잠금장치 상부를 누른다. 고정을 해제한다. 위로 올린다.

⚠ 주의

※ 사용시에는 반드시 고정상태가 되도록 해주십시오. 고정되지 않으면 팔걸이가 빠지면서 전도, 부상의 위험이 있습니다.
※ 사용자를 태운채로 팔걸이를 잡아서 이동하지 마십시오. 팔걸이 고정장치가 파손될 수 있습니다. 반드시 본체를 잡고 이동해 주십시오.
※ 손가락이 끼지 않도록 주의해 주십시오.
※ 스윙된 팔걸이는 후방으로 회전되므로 위험합니다.
※ 고정된 팔걸이의 앞부분을 안쪽에서 강하게 누르지 마십시오. 팔걸이 고정장치에서 빠지면 위험합니다.

앞바퀴 올리는 방법

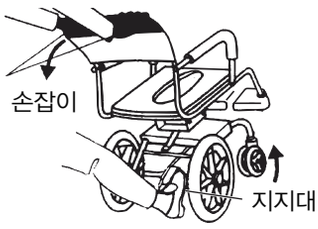

앞바퀴를 올려서 단차를 넘을 수 있습니다.

지지대를 밟고 손잡이를 살짝 몸 쪽으로 붙이면 앞바퀴가 올라갑니다.

⚠ 주의

※10cm 이상의 단차에는 사용하지 마십시오.

발받침 스윙방법

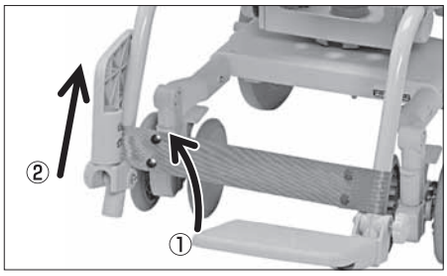

발받침은 옆으로는 스윙, 후방으로는 회전이 가능합니다.

타고 내릴 때 방해가 되지 않습니다.

⚠ **주의** **타고 내릴 때에는 반드시 발받침을 스윙시켜 주십시오.**
발받침을 밟고 타고 내리면 전도, 파손의 원인이 됩니다.

발받침 높이 조절방법

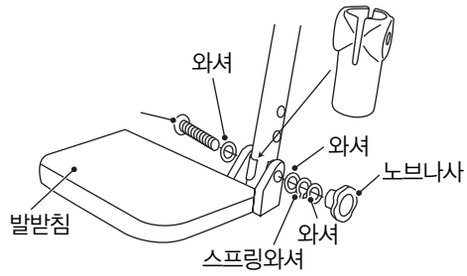

발받침은 3단계로 조절 가능합니다.

이용자의 몸에 맞게 조절하여 사용가능합니다.

1. 노브나사를 풀고 와셔(3개), 스프링 와셔, 볼트를 제거합니다.
2. 높이를 조절하고 안쪽부터 와셔를 끼워둔 볼트를 넣고, 와셔, 스프링 와셔, 와셔, 노브나사를 단단히 조여주십시오.

⚠ **주의** **좌우 같은 높이에 맞춰 조절하여 볼트와 노브나사를 확실히 조이고 사용해 주십시오.**

최단 넓이 조절방법

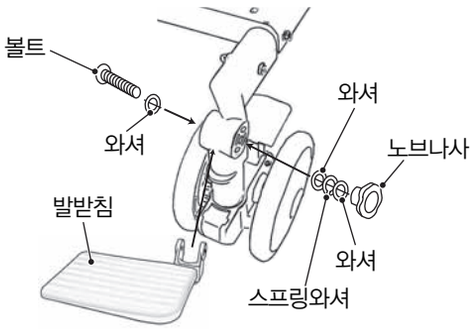

발받침을 앞바퀴 상부에 설치하여 넓이를 최단 넓이로 변경 할 수 있습니다.

1. 발받침을 파이프에서 제거합니다.
2. 앞바퀴 상부에 붙여서 볼트에 와셔를 넣고 와셔, 스프링 와셔, 와셔를 넣어 노브나사로 단단히 조여주십시오.

발받침 파이프 사용방법

발받침 파이프는 탈착 가능합니다.

사용방법에 맞춰서 탈착해 주십시오.

※ **발받침 파이프 탈착할 경우, 다리 벨트를 제거해 주십시오.**

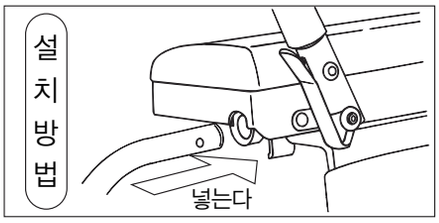

발받침 파이프를 딸깍 소리가 날 때까지 넣어 주십시오.
파이프를 조금 회전 시키면서 넣어주십시오.

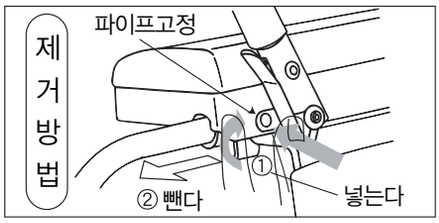

1. 파이프 고정장치를 안쪽,바깥쪽에서 손가락으로 잡고 넣어서 고정을 해제해 주십시오.
2. 넣은 채로 발받침 파이프를 뺍니다.
잘 안빠지는 경우에는 파이프를 회전 시키면서 빼주십시오.

다리벨트 사용방법

다리벨트는 탈착 가능합니다. 용도에 맞춰서 탈착해 주십시오.

단추를 풀면 다리벨트 제거가 가능합니다.
좌우 같은 위치에 걸쳐서 단추로 고정해 주십시오.

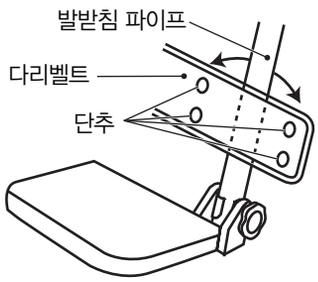

관리방법

- 사용후에는 비누, 샴푸, 입욕제가 남지 없도록 제거해주십시오. 오염이 심한 경우에는 희석시킨 중성세제를 묻힌 부드러운 스펀지나 천으로 닦아주고 마른 천으로 닦아 주십시오.
- 사용후에는 직사광선을 피하고 통풍이 잘되는 곳에서 건조시켜 주십시오. 젖은 채로 방치하면 도장이 벗겨지거나 곰팡이의 원인이 됩니다.
- 바퀴에 먼지가 부착되면 삐걱거릴 수 있습니다. 그럴 경우 미싱기름을 소량 사용해 주십시오.
많은 양을 사용할 경우 먼지가 붙기 쉬워지므로 주의해주십시오.

※ 염소계, 산성, 알칼리성 세제, 시너, 벤진 등은 절대로 사용하지 마십시오.
수세미, 연마분, 연마제 등은 사용하지 마십시오. 본체의 성능이 저하되어 파손, 부상의 원인이 됩니다.
※ 직사광선은 피해주십시오. 본체의 성능이 저하되어 파손, 부상의 원인이 됩니다.
※ 열탕을 끼얹지 마십시오. 수지부품의 성능이 저하되어 파손, 상처의 원인이 됩니다

⚠ 발받침 높이 조절방법

⚠ 주의

● 시트 선단부나 팔걸이, 전방 그립 위에 걸터 앉지 마십시오.
전도하여 부상의 위험이 있습니다.
또한 앉아 있는 상태에서 발받침에 무게를 주지 마십시오.
본체와 함께 전도 될 수 있어 매우 위험합니다.

⚠ 주의

● 팔걸이를 스윙시킨 상태에서 사용하지 마십시오.
팔걸이를 반드시 고정해 주십시오. 고정되어 있지
않으면 팔걸이가 빠질 위험이 있어 위험합니다.
또한 고정 조작을 할 때에는 손가락이 끼지 않도록
주의해 주십시오.

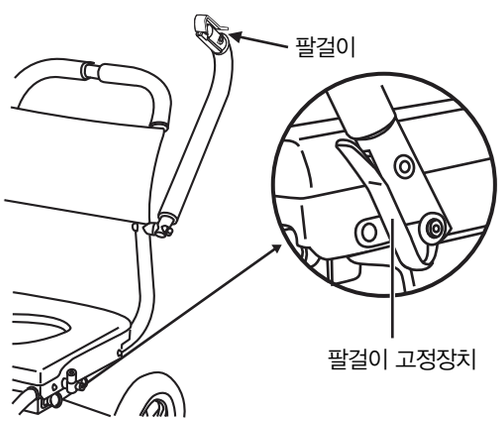

⚠ 주의

● 사람 외의 운반에 사용하거나 발받침 대신으로 사용하여
좌면 위를 밟고 올라가는 등 본래 용도 외의 목적으로
사용하지 마십시오. 부상이나 고장의 원인입니다.

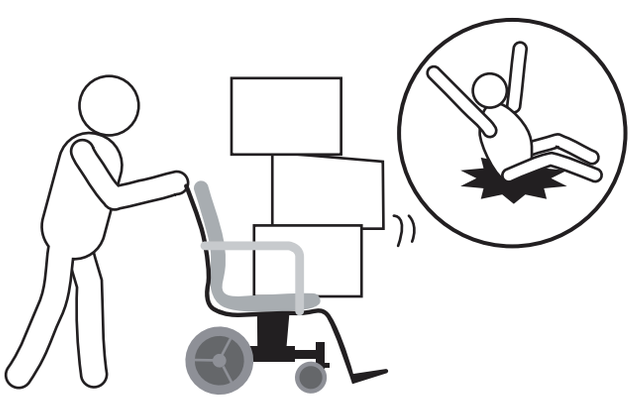

⚠ 주의

● 승하차시 반드시 바퀴를 고정하여 본체를 고정하고
시트의 위치를 확인하고 앉아주십시오.
또한 발받침을 밟고 승하차 하지 마십시오.
본체와 함께 전도 될 수 있어 매우 위험합니다.

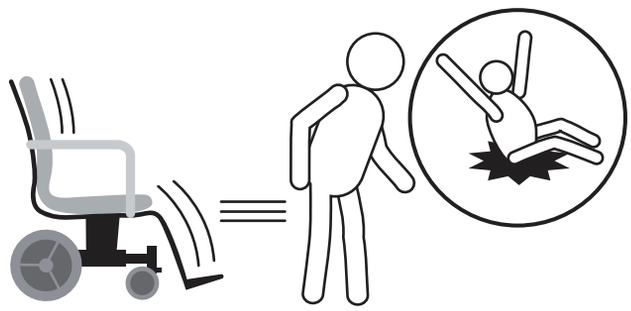

⚠ 주의

● 앉아 있을 때 몸을 강하게 긴장시켜서 경직되어 있으면
본체 뒤로 힘이 가해지면 본체가 후방이나 옆으로 전도될
위험이 있습니다.
또한 앉아 있는 상태에서 다리를 앞으로 빼거나 욕조
가장자리에 발을 올리는 등의 행동은 전도될 위험이 있습니다.
간병인은 이용자의 상태를 항상 지켜봐 주십시오.
자세 유지가 어려운 분은 사용을 삼가 주십시오.

⚠ 주의

● 볼트나 나사가 느슨해진 상태나 좌면 시트가 불안정하거나
이음이 발생하는 경우 사용하지 마십시오.
본체가 부서지면서 부상의 위험이 있습니다.
이 경우에는 즉시 사용을 중지해 주십시오.

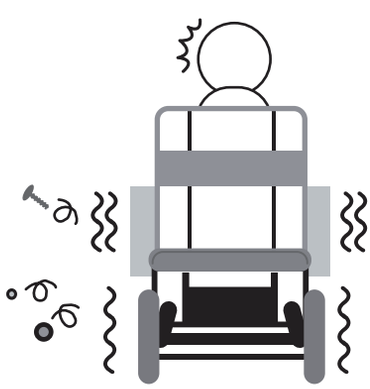

⚠ 안전 주의사항

사용 주의사항

안전을 위해 반드시 지켜주십시오.

- 본 제품은 케어가 필요한 분을 대상으로 하는 제품입니다. 사용하는 경우에는 반드시 간병인이 동행하여 간병인이 조작해 주십시오.
- 본 제품은 실내전용입니다. 실외에서는 사용하지 마십시오.
- 본 제품은 1인승입니다. 2인 이상이 사용하지 마십시오.
- 본 제품을 욕조안에 넣고 사용하지 마십시오.
- 온천수나 유황계의 입욕제가 닿지 않도록 해주십시오. 온천수 성분에 따라서 도장이 벗겨지거나 수지와 금속부분이 부식, 파손, 변형 될 수 있습니다.
- 10cm이상의 단차가 있는 곳에서는 사용하지 마십시오.
- 고장의 원인이 되므로 하기의 장소에서는 방치하지 마십시오.
  · 실외 · 비를 맞는 장소 · 직사광선인 장소 · 냉온방기의 냉기,열기가 직접 닿는 장소
  · 바닷바람이 닿는 장소 · 난로의 화기가 가까운 장소 · 고온다습, 저온인 장소 · 통기성이 나쁜 장소
- 본 제품은 본래 목적 이외의 목적으로 사용하거나 개조, 분해로 인해 발생한 파손, 사고는 보증대상 외이므로 절대 하지 마십시오.
- 데코타일, 플로링 등 미끄러지기 쉬운 장소에서 사용시에는 타고 내릴 때 특히 주의해 주십시오.
- 비누, 샴푸를 사용한 바닥, 젖어 있는 바닥에서는 차체를 고정해도 움직이는 경우가 있습니다. 주의해 주십시오.
- 비누, 샴푸를 사용한 경우 반드시 씻겨 제거한 후에 사용해 주십시오. 미끄러워서 전도, 부상의 위험이 있습니다.
- 본체를 들어서 옮기는 경우 핸들, 팔걸이, 발받침, 다리벨트 등을 잡고 들어 올리지 마십시오.
- 손잡이와 등받이, 머리받침, 리클라이닝 레버, 팔받침, 발받침 등에 무거운 물건을 걸지 마십시오. 파손, 전도의 위험이 있습니다.
- 좌면시트가 없는 상태에서는 이용하지 마십시오. 전도, 부상의 위험이 있습니다.
- 좌면시트가 없는 상태에서 앉지 마십시오.
- 승하차 시에는 아래의 사항에 주의해 주십시오. 파손, 전도, 부상의 위험이 있습니다.
  · 앞바퀴와 뒷바퀴를 고정해 주십시오.
  · 팔걸이, 전방 그립, 좌면의 한쪽에만 기대는 등 옆으로 힘을 가하지 마십시오.
  · 이동하는 경우에는 좌면의 앞부분에 하중을 가하지 마십시오. 뒷바퀴가 올라가면서 본체가 앞으로 전도할 위험이 있습니다.
  · 발 받침을 반드시 스윙시키고 승하차 해주십시오.
  · 평평한 장소에서 승하차 해주십시오. 경사진 장소에서는 승하차 하지 마십시오.
  · 강한 힘으로 승하차 하지 마십시오. 파손, 전도, 부상의 위험이 있습니다.
- 이동시에는 이용자를 확실히 지지해 주십시오.
- 이승, 정차, 입욕시에는 반드시 바퀴를 고정시켜 주십시오. 전도, 부상의 위험이 있습니다.
- 경사진 곳에서 주차하지 마십시오. 잠금을 걸어도 움직이는 경우가 있습니다.
- 팔걸이와 등받이를 사선으로 누르거나 밀지 마십시오. 전도, 부상의 위험이 있습니다.
- 앉아 있는 채로 앞으로 몸을 숙여 물건을 줍는 등 본체 앞방향으로 체중을 가하지 마십시오. 전도될 가능성이 있습니다.
- 한쪽에만 무리한 짐을 걸지 마십시오. 전도될 위험이 있습니다.
- 이용자가 손잡이, 팔걸이, 전방 그립을 이용하여 이동, 서는 등을 하지 마십시오. 전도, 부상의 위험이 있습니다.
- 보행중에는 전방 그립을 닫고 사용해 주십시오.
- 전방 그립이 수평인 상태에서 서지 마십시오. 전방 그립으로 인해 전도, 부상의 위험이 있습니다.
- 보행중에 전방그립을 수평으로 한 상태에서 팔걸이를 올리고 내리지 마십시오. 전방 그립이 이용자에게 닿습니다.
- 좌면이나 발받침 높이 조절후에는 반드시 노브나사를 확실히 조여주십시오.
- 좌면 높이 조절 나사는 4개 모두 같은 위치로 조이고 좌면 높이가 같도록 해주십시오. 좌면이 기울어지지 않게 해주십시오.
- 회전 중신 볼트(M16)은 절대로 조이거나 풀지 마십시오. 파손, 전도, 부상의 위험이 있습니다.
- 좌면 회전 조작시에는 반드시 바퀴 스토퍼 페달을 밟아서 뒷바퀴를 고정하고 본체가 움직이지 않는지 확인하고 조작해 주십시오.
- 좌면 회전 조작 시에는 반드시 회전 고정 장치를 밟으면서 조작해 주십시오. 무리하게 좌면을 회전시키면 파손, 고장의 위험이 있습니다.
- 좌면을 고정한 상태에서 밀지 마십시오. 파손, 고장의 위험이 있습니다.
- 발받침은 반드시 설치된 상태에서 사용해 주십시오.
- 보행중에는 반드시 발받침에 다리를 올려 주십시오. 부상의 위험이 있습니다.
- 나사가 풀어진 상태에서는 사용하지 마십시오.
- 1개월에 한번 정기점검을 실시해 주십시오.